法兰适配器
UNIVERSAL FLANGE ADAPTORS

产品介绍 Product description

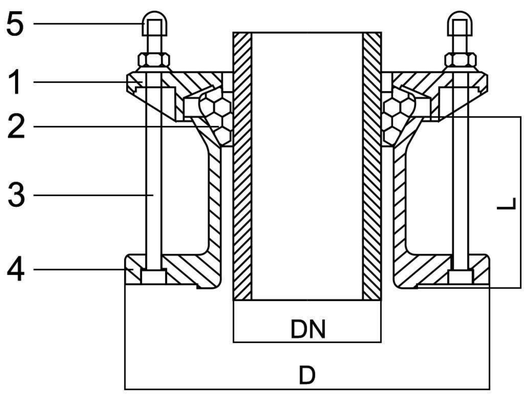

项目 TIME	描述 DESCRIPTION	材料 MATERIAL	数量 QUANTITY
1	压盖 END RING	GJS500 - 7	1
2	胶圈 GASKET	三元乙丙橡胶 EPDM	1
3	螺栓 BOLT	GD 4.8	N
4	体 BODY	GJS500 - 7	1
5	塑料帽 PLASTIC CAP	塑料 PLASTIC	N

概要 Outline

- 连接材料为铁、钢等的管道；
- 工作压力PN10/16/25；
- 最高温度-10℃至+70℃；
- 适用于饮用水、中性液体和污水；
- Wras批准。
- Connection for pipes in material ductile iron, steel,PVC,AC ect;
- Working pressure PN10/16/25;
- Maximum temperature -10℃ to +70℃;
- Suitable for portable water, neutral liquids and sewage;
- WRAS approved.

标准 Standards

- 法兰：EN 1092 - 2；
- 涂层：EN 30677；
- 试验：EN 12266 - 1。
- Flange : EN 1092 - 2;
- Coating : EN 30677;
- Test : EN 12266 - 1.

特征 Features

- 适用管径范围大；
- 防腐结构；
- 角度偏差为±4°。
- Wide tolerance range;
- Corrosion resistant construction;
- Angular deflection ±4°;

选项 Options

- 法兰钻孔符合BS或ANSI标准；
- GD8.8，不锈钢，达克罗螺栓；
- 各种涂层；
- 标识：橡胶材质等。
- Flange drilling with BS or ANSI standard;
- GD8.8, Stainless steel, Dacrometbolt;
- Various coating;
- Seal NBR etc.

scan WhatsApp QR code

产品规格
Product specifications

直径 DN	范围 RANGE (mm)	L (mm)	D (mm)	螺栓 BOLT	
				大小 SIZE	数量 QTY
50	59 - 72	75	165	M12 x 130	2
65	72 - 85	75	185	M12 x 130	2
80	88 - 103	76	185	M12 x 130	4
100	93 - 117	78	218	M12 x 130	4
100	105 - 122	78	218	M12 x 130	4
100	108 - 128	78	218	M12 x 130	4
125	125 - 140	78	250	M12 x 130	4
125	132 - 146	78	250	M12 x 130	4
125	138 - 153	78	250	M12 x 130	4
150	155 - 175	80	272	M12 x 130	4
150	158 - 182	80	272	M12 x 130	4
175	192 - 210	85	312	M12 x 130	4
200	218 - 235	85	335	M12 x 130	4
225	235 - 252	85	355	M12 x 130	4
225	250 - 267	85	405	M12 x 130	4
250	265 - 280	90	405	M12 x 130	6
250	272 - 289	90	405	M12 x 130	6
300	315 - 332	90	460	M12 x 130	6
300	322 - 339	90	460	M12 x 130	6
350	351 - 368	110	510	M16 x 180	8
350	374 - 391	110	510	M16 x 180	8
350	386 - 415	110	510	M16 x 180	8
400	400 - 429	110	580	M16 x 180	8
400	410 - 436	110	580	M16 x 180	8
400	418 - 435	110	580	M16 x 180	8
400	425 - 442	110	580	M16 x 180	8
450	455 - 472	115	640	M16 x 180	10
450	476 - 493	115	640	M16 x 180	10
500	500 - 432	120	690	M16 x 180	10
500	527 - 544	120	690	M16 x 180	10
600	600 - 630	130	820	M16 x 180	10
600	630 - 647	130	820	M16 x 180	10

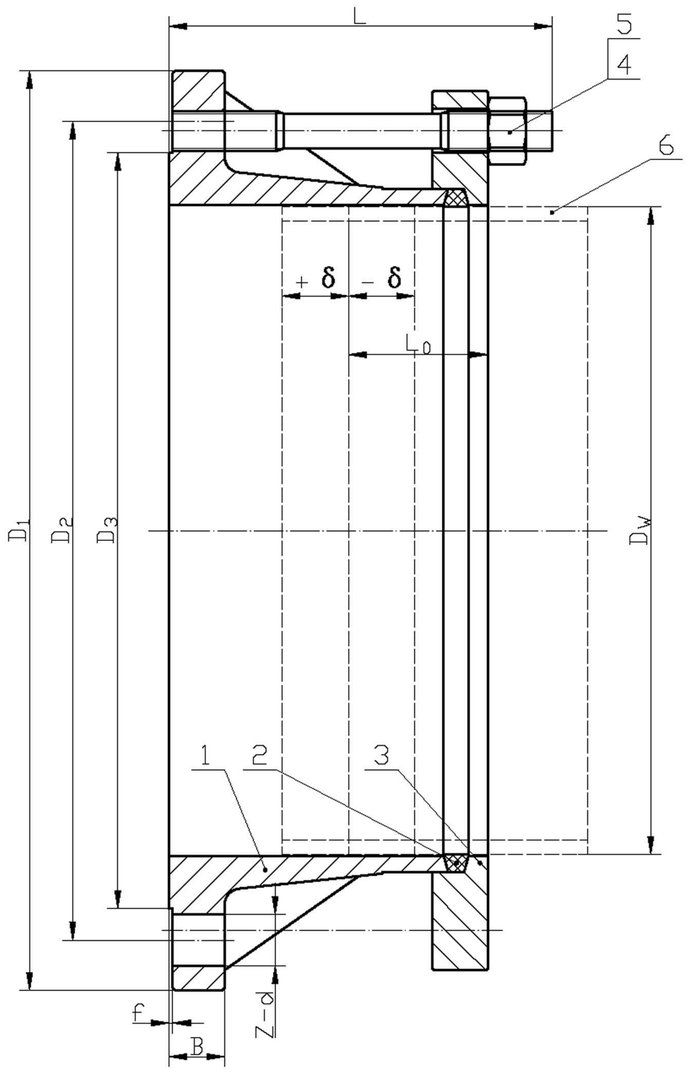

NO.	PARTS	MATERIALS	REMARKS
1	BODY	QT450-10	
2	SEAL RING	EPDM	
3	GLAND	QT450-10	
4	STUD	45	
5	HEX NUT	35	
6	PIPE		
7			
8			
9			
10			
11			
12			
13			
14			
15			
16			
17			
18			
19			
20			
21			
22			
23			

TECHNICAL PARAMETER

1. Design and Manufacture: GB/T 16245
2. Face to Face: GB/T 16245
3. End: GB/T 17241.6
4. Testing: GB/T 16245

NOTES

1.The GA drawing shows dimensions and main structure only, the appearance of valves in each size would be slightly different.

NO.	DATE	DESIGNED BY	STAGE	CLIENT/PROJECT
1	2022.01.11		QUOTATION	

Double flange adaptor

SUNNY STEEL ENTERPRISE LTD.

DN	L	L_0	δ	D_1	D_2	D_3	B	f	Z-d	D_W
DN800	255	130	65	Φ1025	Φ950	Φ901	43	5	24-Φ40	Φ820
DN1000	255	130	65	Φ1255	Φ1170	Φ1112	50	5	28-Φ43	Φ1020

scan WhatsApp QR code